Pipe Clamp Metal With Rubber



Specifications

- Fits round (spiro) pipes and ducts
- Sendzimir galvanized for durability
- Rubberized to prevent vibrations
- Quick connection for easy install
- Available sizes in mm: 80, 100, 125, 150, 160, 180, 200, 250, 315, 355, 400, 450, 500, 550, 630

Description

This bracket can be used for fixing a round pipe or other round ventilation ducts. This version is made from galvanized sendzimir and is rubberized for a solid connection and to prevent vibrations. It is easily attatched with an M8 of M10 fixing point.

Dimensions

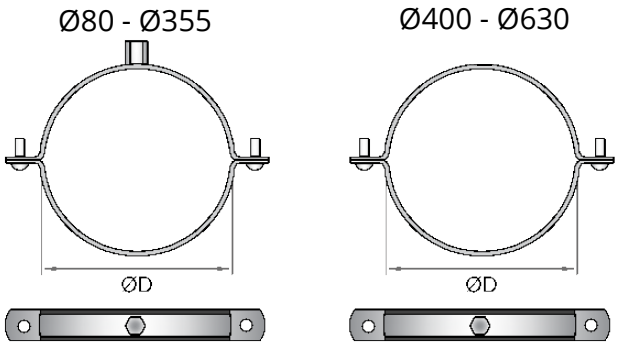

Dimensions

ØD	Width x Thickness (mm)	Hex connection nut	Ongecoat	RAL 9010	RAL 9005	RAL 7016	RAL overig
80	20x1.8	M8/M10	75180080	Op aanvraag	Op aanvraag	Op aanvraag	Op aanvraag
100	20x1.8	M8/M10	75180100	Op aanvraag	Op aanvraag	Op aanvraag	Op aanvraag
125	20x1.8	M8/M10	75180125	75180125-9010	75180125-9005	75180125-7016	Op aanvraag
150	20x1.8	M8/M10	75180150	75180150-9010	75180150-9005	75180150-7016	Op aanvraag
160	20x1.8	M8/M10	75180160	75180160-9010	75180160-9005	75180160-7016	Op aanvraag
180	20x1.8	M8/M10	75180180	75180180-9010	75180180-9005	75180180-7016	Op aanvraag
200	20x1.8	M8/M10	75180200	75180200-9010	75180200-9005	75180200-7016	Op aanvraag
250	20x1.8	M8/M10	75180250	75180250-9010	75180250-9005	75180250-7016	Op aanvraag
315	20x1.8	M8/M10	75180315	75180315-9010	75180315-9005	75180315-7016	Op aanvraag
355	20x1.8	M8/M10	75180355	Op aanvraag	Op aanvraag	Op aanvraag	Op aanvraag
400	25x1,8	2x M10	75180400	Op aanvraag	Op aanvraag	Op aanvraag	Op aanvraag
450	25x1,8	2x M10	75180450	Op aanvraag	Op aanvraag	Op aanvraag	Op aanvraag
500	25x1,8	2x M10	75180500	Op aanvraag	Op aanvraag	Op aanvraag	Op aanvraag
560	25x1,8	2x M10	75180560	Op aanvraag	Op aanvraag	Op aanvraag	Op aanvraag
630	25x1,8	2x M10	75180630	Op aanvraag	Op aanvraag	Op aanvraag	Op aanvraag

ECONOX
Econox | Parkforum 1047 | 5657 HJ Eindhoven | The Netherlands | www.econox.nl | info@econox.nl